TSL QUID2

Ref. 02801002

(IMAGEN NO DISPONIBLE)

Detalle constructivo

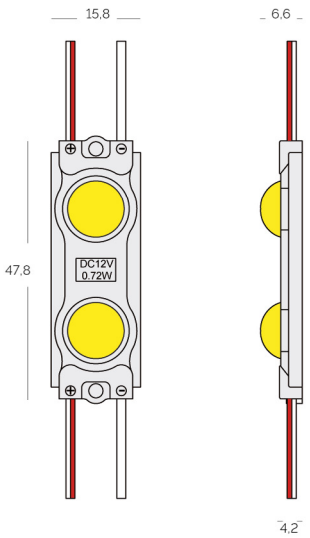

Escala 1:0,75

Distribución luminosa / Iluminacia

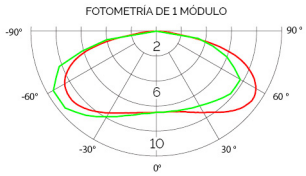

Datos Ópticos

Ángulo (º)	160
Temperatura de Color (ºK)	6000
Indice CRI	70
Lúmenes/ud.	75

6000K

Datos Eléctricos

Tensión VDC	12
Potencia (W)	0,72
Intensidad Máxima (mA)	60
Eficiencia (Lum/W)	104,16

0,72 W/m

Datos Técnicos

Tipo de Led	SMD2835
Nº Led	2
Protección (IP)	65
Vida Útil (Horas)	36 (L80/B10)
Regulable	PWM
Serie Máx. (uds.)	20
Tª máx. trabajo (ºC)	-25/60
Tª máx. almacenaje (ºC)	-40/80
Largo (mm)	47,8
Ancho (mm)	18,5
Alto (mm)	6,6

20 Unid.

Guía de colocación e iluminancia

TSL QUID2

Alto mm	Dx mm	Dy mm	LUX	Led/m2
80	100	100	1950	100
100	110	110	1300	81
120	110	110	1210	81
135	110	110	1170	81
150	110	110	950	81

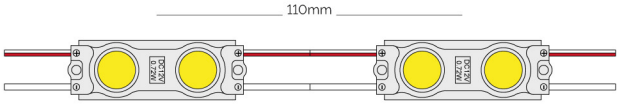

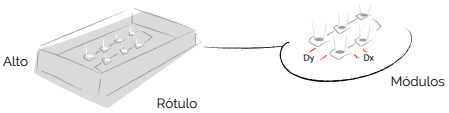

Distancia máxima de centro a centro de módulo: 110 mm

Nº mámixo de módulos en circuito

Circuito CERRADO

40 U.

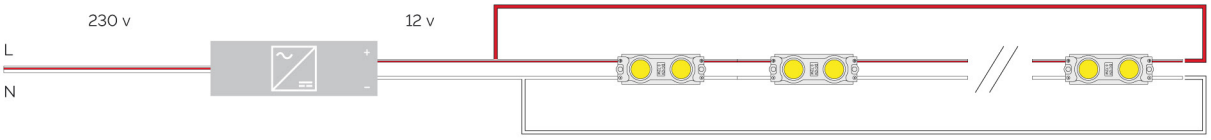

Circuito ABIERTO

20 U.

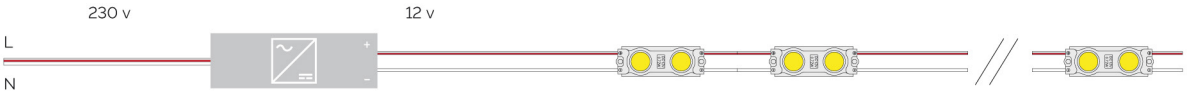

Información Adicional

La instalación debe realizarse en un lugar libre de agentes químicos como ácidos o halógenos.

La humedad relativa de la instalación no debe superar la soportada por el producto.

La temperatura ambiente en el área de funcionamiento puede oscilar entre -15º C y 40º C.

La tensión de salida de la fuente debe ser acorde con la tensión de funcionamiento del circuito.

Para evitar daños por sobre tensiones, el voltaje de la fuente de alimentación debe ser estable.

La sección de cable de alimentación debe ser acorde con la intensidad soportada.

La instalación y conexión debe ser realizada por un profesional especialista.

Para una correcta disipación los productos se instalarán en lugares correctamente ventilados.

TECSOLED garantiza todos sus productos un mínimo de dos años. Esta garantía contempla la reparación o sustitución del producto únicamente por defectos de fabricación. Las condiciones de la garantía pueden contemplarse en las Condiciones Generales de Venta, presentes en nuestro catálogo y nuestra página web. La reparación o reemplazo bajo esta garantía es recurso exclusivo del cliente directo de TECSOLED.

TECSOLED ofrece un servicio de corte a medida en tiras flexibles, perfiles y luminarias. El cliente puede personalizar la medida de los cortes siempre dentro de los parámetros mínimos determinados por los datos técnicos.. En caso de las tiras con protección IP, las dimensiones pueden variar como consecuencia del sellado. Estas modificaciones en los productos tienen un coste determinado por la tarifa general.

TECSOLED proporciona asistencia técnica durante toda la vida del producto, desde la fase de desarrollo de proyecto, hasta el mantenimiento a largo plazo incluyendo la asistencia en la instalación, configuración y post venta de los equipos. TECSOLED ofrece esta asistencia por múltiples vías, primando la asistencia telefónica y la configuración por medios de control remoto. Para cualquier otro servicio es necesario consultar cotización.

Las especificaciones están sujetas a cambios sin previo aviso. Las marcas registradas son propiedad de Tecsoled S.L. o de sus respectivos propietarios.

TECSOLED

www.tecsoled.com
tecnico@tecsoled.com
+34 881 924 421

® 2019. Todos los derechos reservados